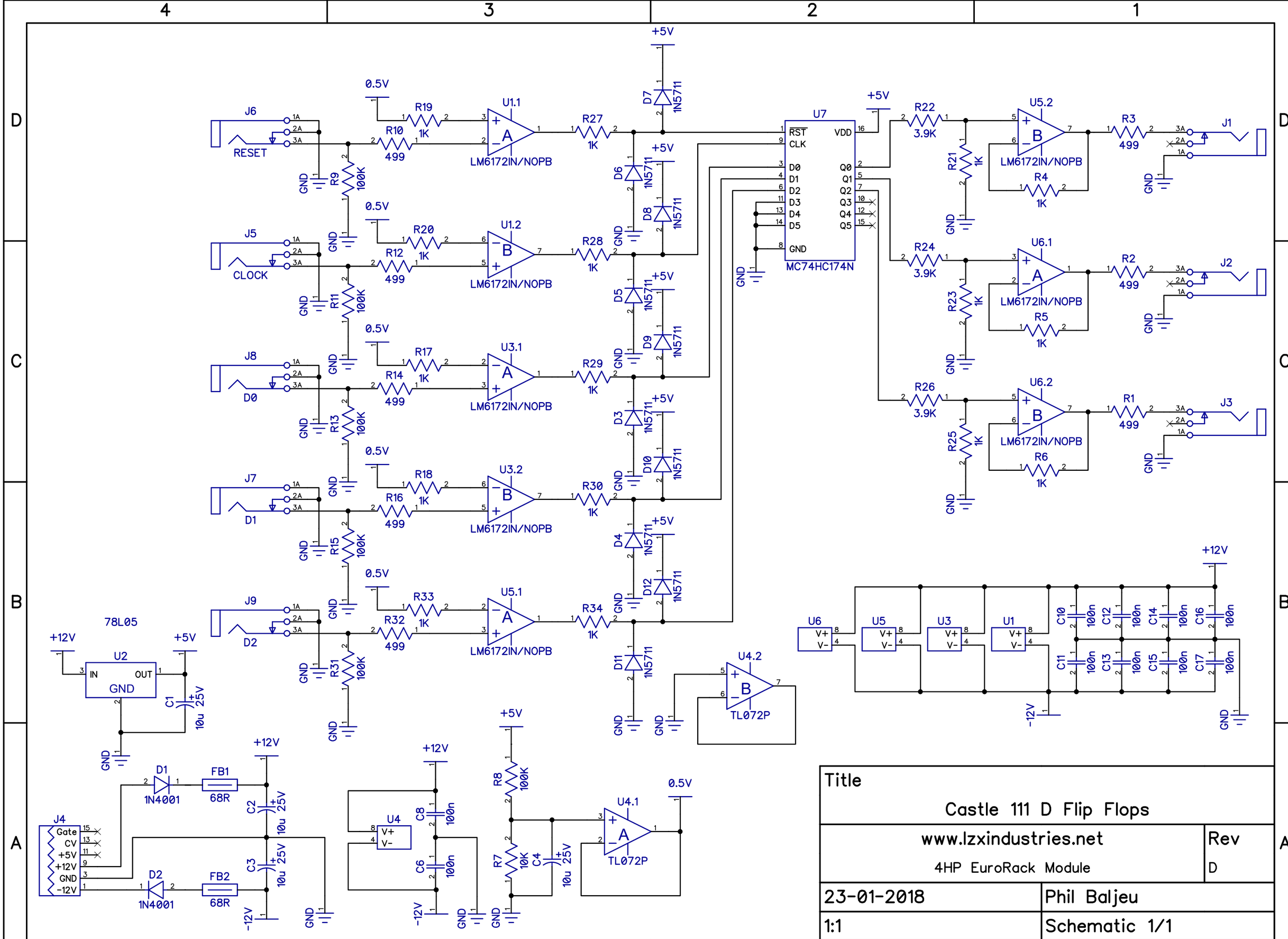
J6
RESET
J5
CLOCK
J8
D0
J7
D1
J9
D2
R9 100K
R11 100K
R13 100K
R15 100K
R31 100K
R19 1K
R10 499
R20 1K
R12 499
R17 1K
R14 499
R18 1K
R16 499
R33 1K
R32 499
0.5V
U1.1
U1.2
U3.1
U3.2
U5.1
LM6172IN/NOPB
R27 1K
R28 1K
R29 1K
R30 1K
R34 1K
D7 1N5711
D6 1N5711
D8 1N5711
D5 1N5711
D9 1N5711
D3 1N5711
D10 1N5711
D4 1N5711
D12 1N5711
D11 1N5711
+5V
GND
U7
MC74HC174N
RST
CLK
D0
D1
D2
D3
D4
D5
VDD
Q0
Q1
Q2
Q3
Q4
Q5
R22 3.9K
R24 3.9K
R26 3.9K
R21 1K
R23 1K
R25 1K
U5.2
U6.1
U6.2
R4 1K
R5 1K
R6 1K
R3 499
R2 499
R1 499
J1
J2
J3
U4.2
TL072P
U6
U5
U3
U1
V+
V-
+12V
-12V
C10 100n
C11 100n
C12 100n
C13 100n
C14 100n
C15 100n
C16 100n
C17 100n
78L05
U2
IN
OUT
C1 10u 25V
J4
Gate
CV
+5V
+12V
GND
-12V
D1 1N4001
D2 1N4001
FB1 68R
FB2 68R
C2 10u 25V
C3 10u 25V
U4
C8 100n
C6 100n
R8 100K
R7 10K
C4 10u 25V
U4.1
TL072P
0.5V
Title
Castle 111 D Flip Flops
www.lzxindustries.net
4HP EuroRack Module
Rev
D
23-01-2018
Phil Baljeu
1:1
Schematic 1/1